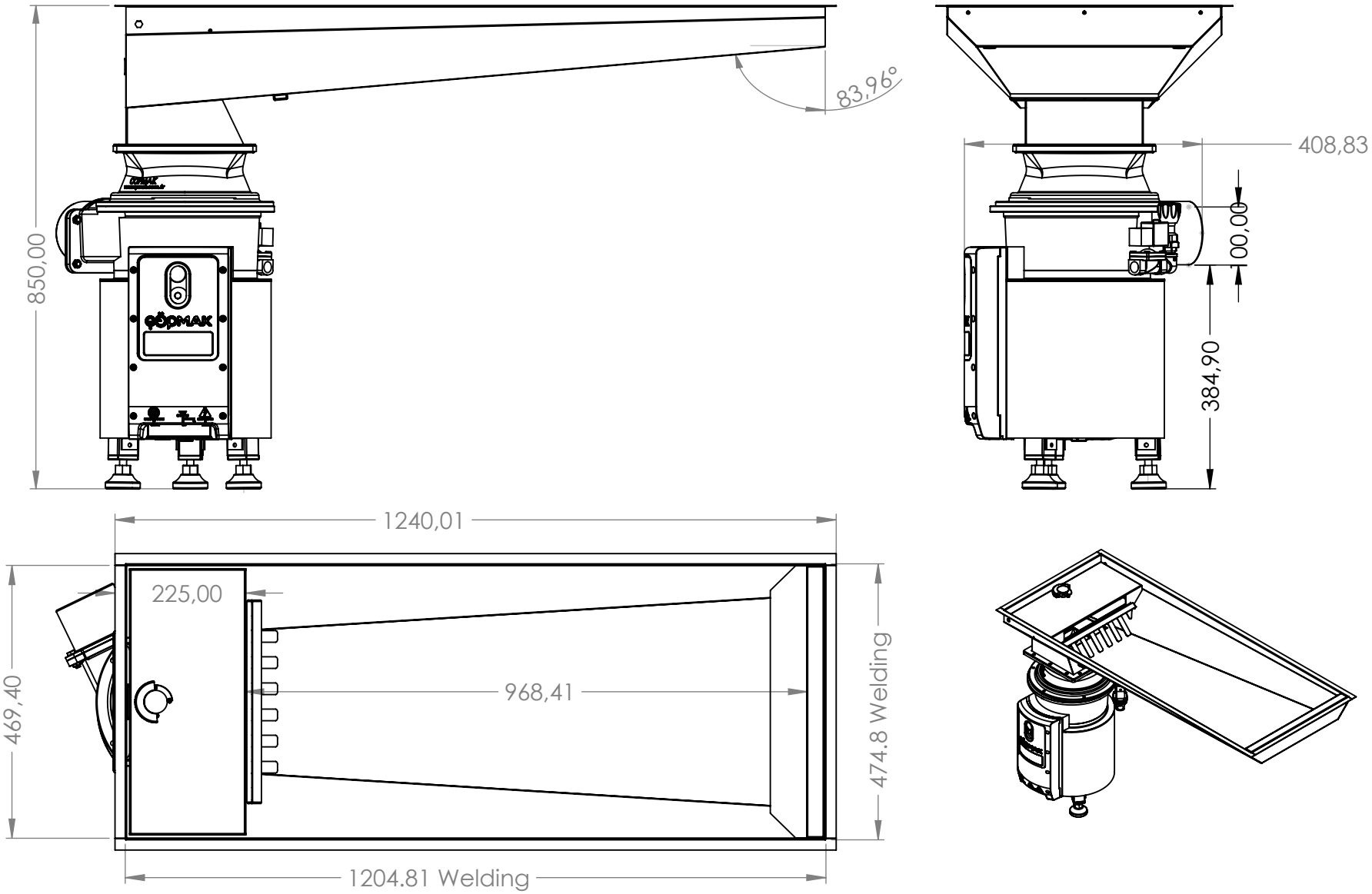

Parça Adı	ST 3700L -SST 6700 MARINE				
Ölçek		**Resim No**	**Malzeme**		
Tarih			**Çizen**	Engin GÜZEL	

COPMAK® Garbage Disposal
İkitelli Org. San. Böl. Mutfakçılar Sanayi Sitesi
M5 Blok No 36 Başakşehir/İstanbul/Türkiye
Tel +90 212 554 70 70 info@copmak.com.tr

A4